TWN

RoHS
符合RoHS物料声明专用章

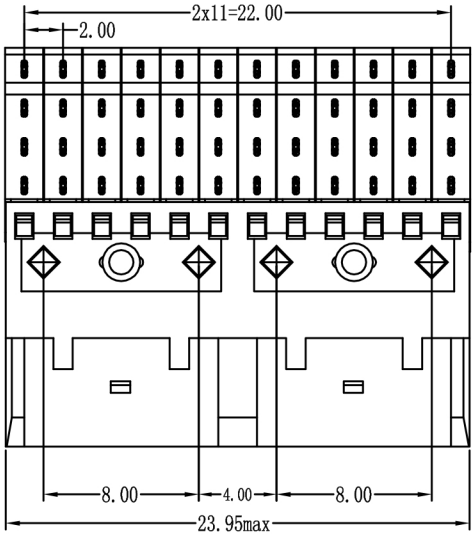

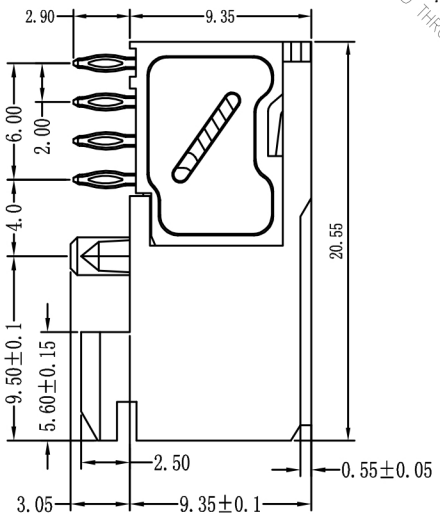

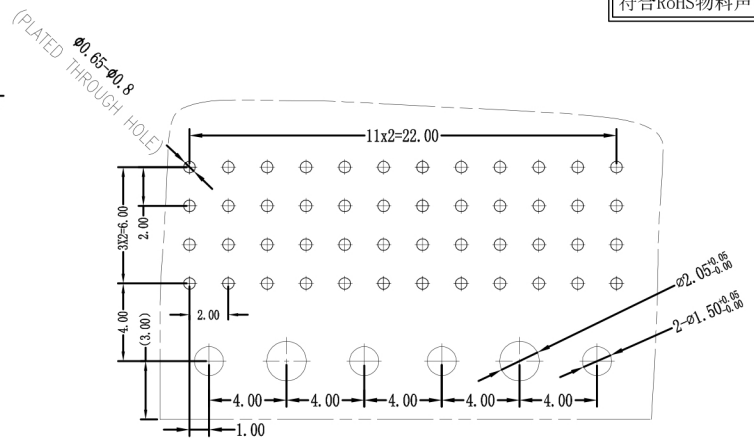

RECOMMENDED PCB LAYOUT
(COMPONENT SIDE)

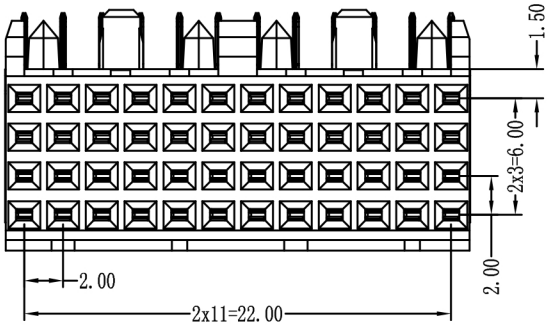

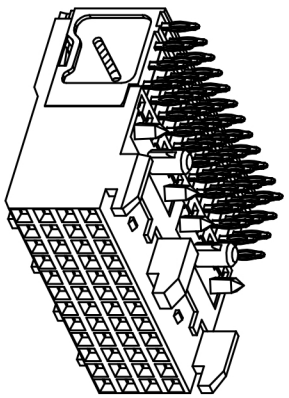

技术要求

▲表面处理
1.插针：铜合金，底层镀镍;焊接区镀雾锡，接触区域表面镀金.
2.塑件材料：耐高温材料 本色，阻燃UL94V-0,颜色均匀无明显差异，
▲电气性能
1.接触电阻≤20mΩ/DC 100mA (max)
2.额定电流：1.0A
3.额定电压：500V AC
4.绝缘电阻：5000 MΩ (min)
5.耐电压：1000V rms
▲工作温度及湿度：-55° C--125° C/5--85%R.H.
▲存储温度及湿度：-40° C--70° C/5--95%R.H.

许继料号：706207442

								* 重点尺寸	名称:	FB-4*12PIN-弯母连接器	视角:	比例: 1:1	版次:A0
								( ) 参考尺寸	型号:	HMIF48003	单位: mm	缩水:	页次:1/1
								未注尺寸公差 GB1804-m	图号:		客户型号或物料编码		
					吸塑盘			0-6 ±0.1	批准:		慈溪市凯峰电子有限公司		
								6-30 ±0.2	审核:		CIXI KAIFENG ELECTRONIC CO.LTD		
								30-120 ±0.3	设计:				
序号	模具编号	名称	数量	备 注	包装	更改内容		批准					